Металлическая опора МО-2 для ПО-1, ПО-2, ПО-3

1:5

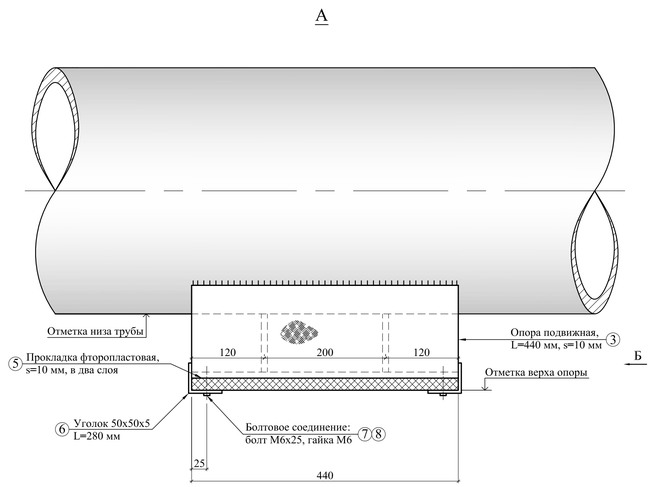

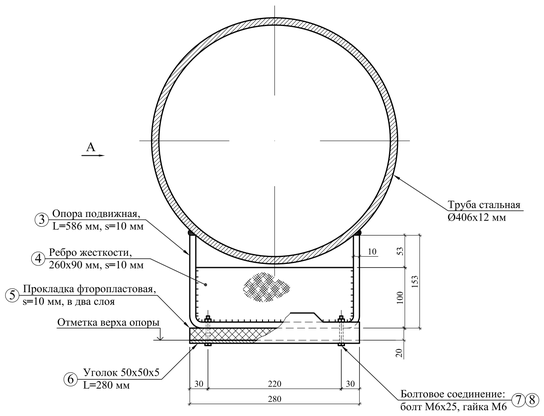

Монтажная схема пульповода на промежуточной опоре

М 1:10

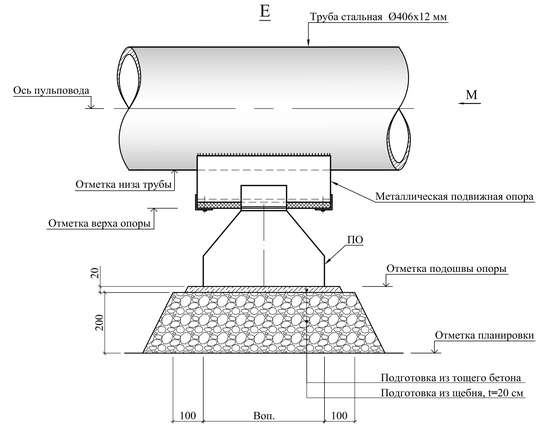

Металлическая опора МО-1 для АО-1

1:5

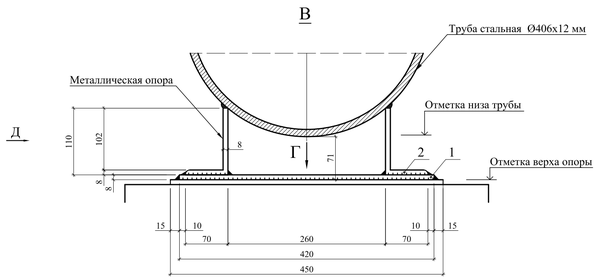

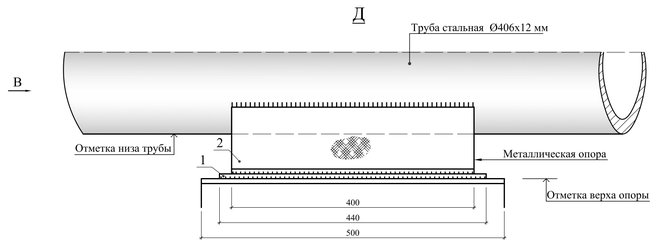

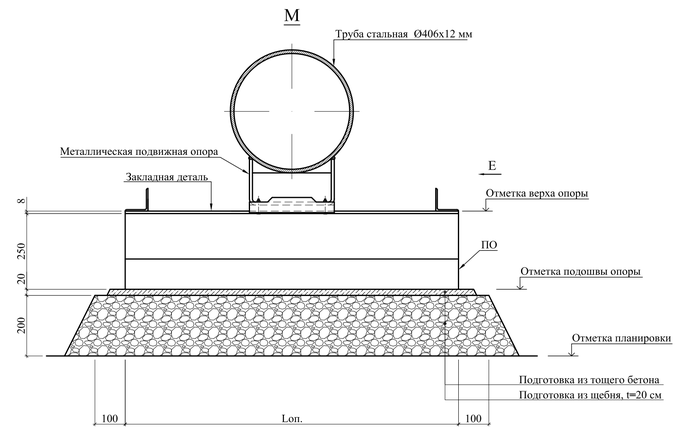

Г

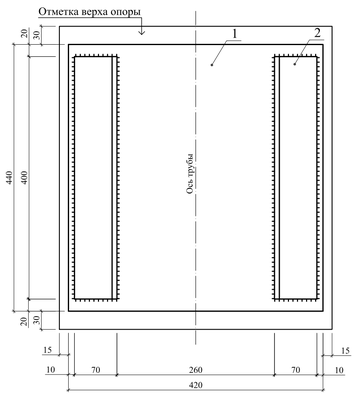

Устройство анкерной опоры АО-2

1:10

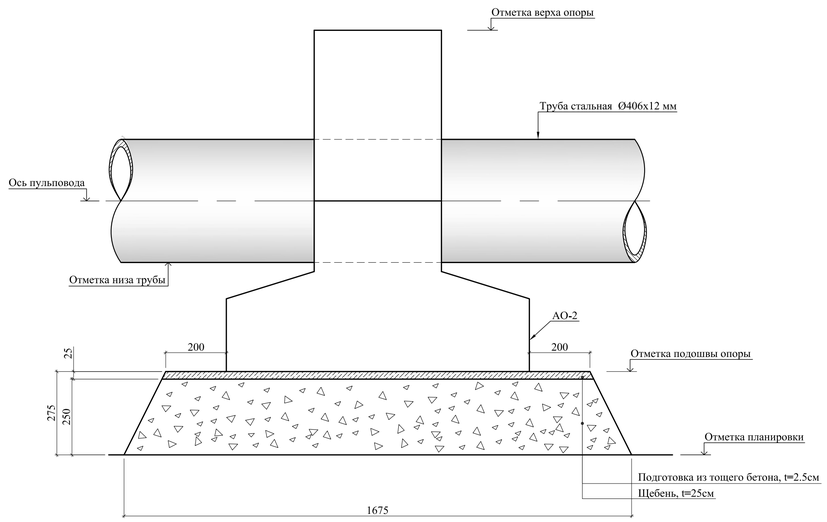

СПЕЦИФИКАЦИЯ СТАЛИ НА МЕТАЛЛИЧЕСКУЮ ОПОРУ МО-1

Марка	№ поз.	Профиль	L, мм	n, шт.	Масса, кг			Примечание
					1 шт.	общ.	марки	
1	2	3	4	5	6	7	8	9
МО-1	1	─8х420	440	1	11.60	11.60	20.34	ГОСТ 1577-93
	2	∟ 110х70х8	400	2	4.37	8.74		ГОСТ 8510-86

СПЕЦИФИКАЦИЯ МАТЕРИАЛОВ НА МЕТАЛЛИЧЕСКУЮ ОПОРУ МО-2

Марка	№ поз.	Наименование	l,мм	n, шт.	Масса, кг			Примечание
					1 шт.	общая	марки	
МО-2	3	─10х586	440	1	19.34	19.34	23.47	ГОСТ 1577-93
	4	─ 10х90	260	1	1.96	1.96		ГОСТ 1577-93
	5	Прокладка 10х280	440	2				
	6	∟50х50х5	280	2	1.05	2.11		ГОСТ 8510-86
	7	Болт М6х45	45	4	0.01231	0.04924		ГОСТ 7798-70
	8	Гайка М6		4	0.00257	0.01029		ГОСТ 5915-70

ПРИМЕЧАНИЯ

1. Металлическая опора МО-1 устраивается на анкерной опоре АО-1, приваривается к трубе по всей длине
2. Уголки изделия МО-1 привариваются к пластинам после изготовления и установки опор
3. Подвижная металлическая опора МО-2 устраивается на промежуточных опорах ПО-1, ПО-2, ПО-3
4. Опора МО-2 приваривается к трубе по всей длине
5. Общая толщина фторопластовой прокладки 20 мм. При толщине 10 мм прокладка укладывается в два слоя
6. В подвижной опоре и прокладке из фторопласта предусмотреть отверстия диаметром 6мм

Взам. инв. №

Подпись и дата

Инв. № подл. 983799

							2267 - 983799 - ГС
						2014	Реконструкция хвостохранилища «Среднее». Этап 1. Наращивание плотины от отм. 665.0 м до отм. 670.0 м. ОАО «ППГХО»
Изм.	Кол.	Лист	№ док.	Подпись	Дата		
Разработал		Савин				Гидротранспорт	Стадия: Р; Лист: 27; Листов:
Проверил		Кузнецова					
Норм. контр.		Аниенков					
Нач. отдела		Свирдюков				Металлические опоры МО-1 и МО-2. Монтажная схема пульповода на промежуточной и анкерной опоре	ОАО «ВНИПИпромтехнологии»
Нач. КБПиИ		Карамушка					